STARKSTROM GUMMERSBACH	Firma:	Datum: 23.11.82	Gezeichnet:	Geprüft:	Blattzahl: 2		Zeichnungs Nr.:	636.008 / 1.0a

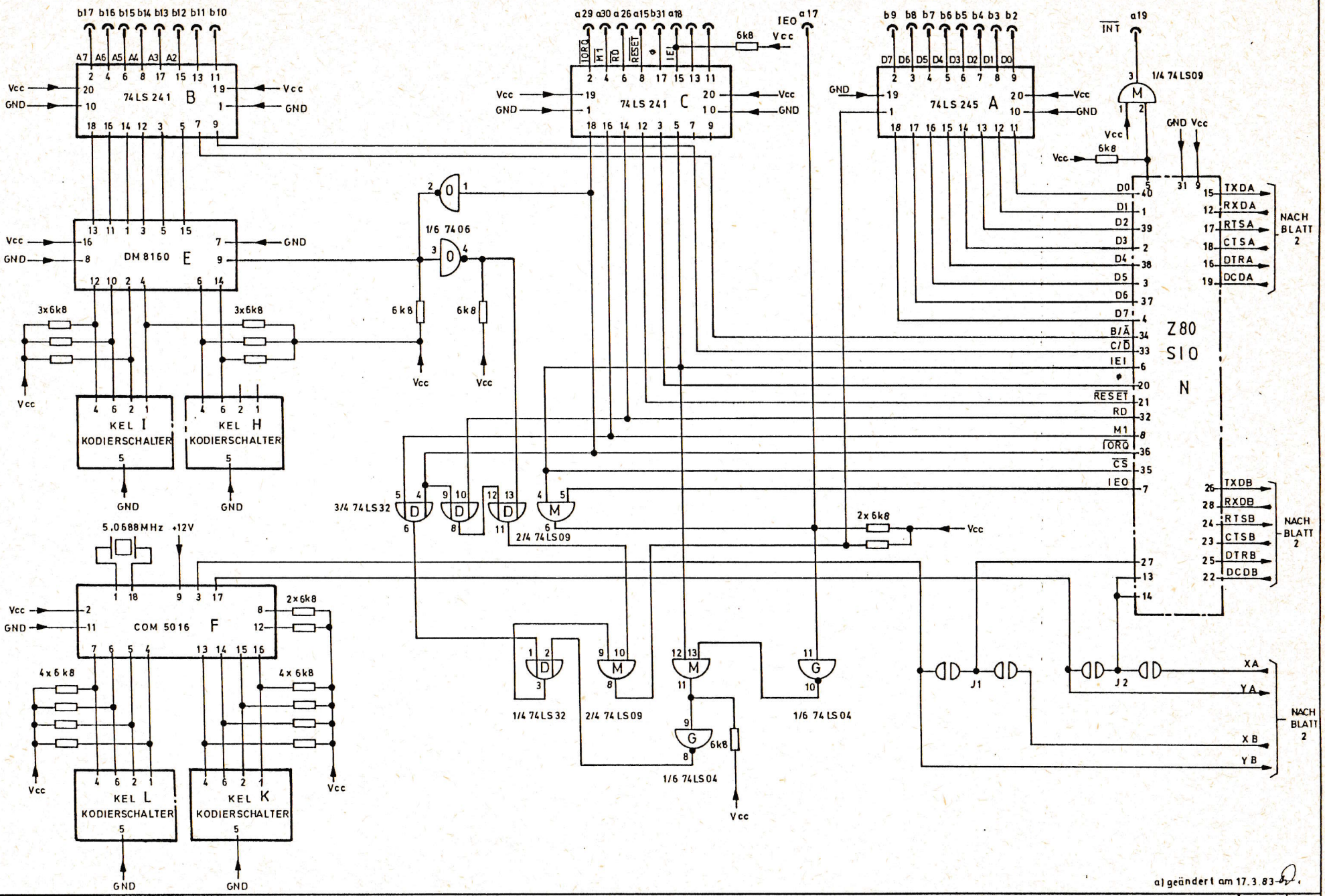

SIO - KARTE

Seite 1

Salir-Normdruck 03 6235 77

STARKSTROM GUMMERSBACH	Firma:	Datum 14.12.82	Gezeichnet:	Geprüft:	Blattzahl: 2	Zeichnungs Nr	636.008/1.0a

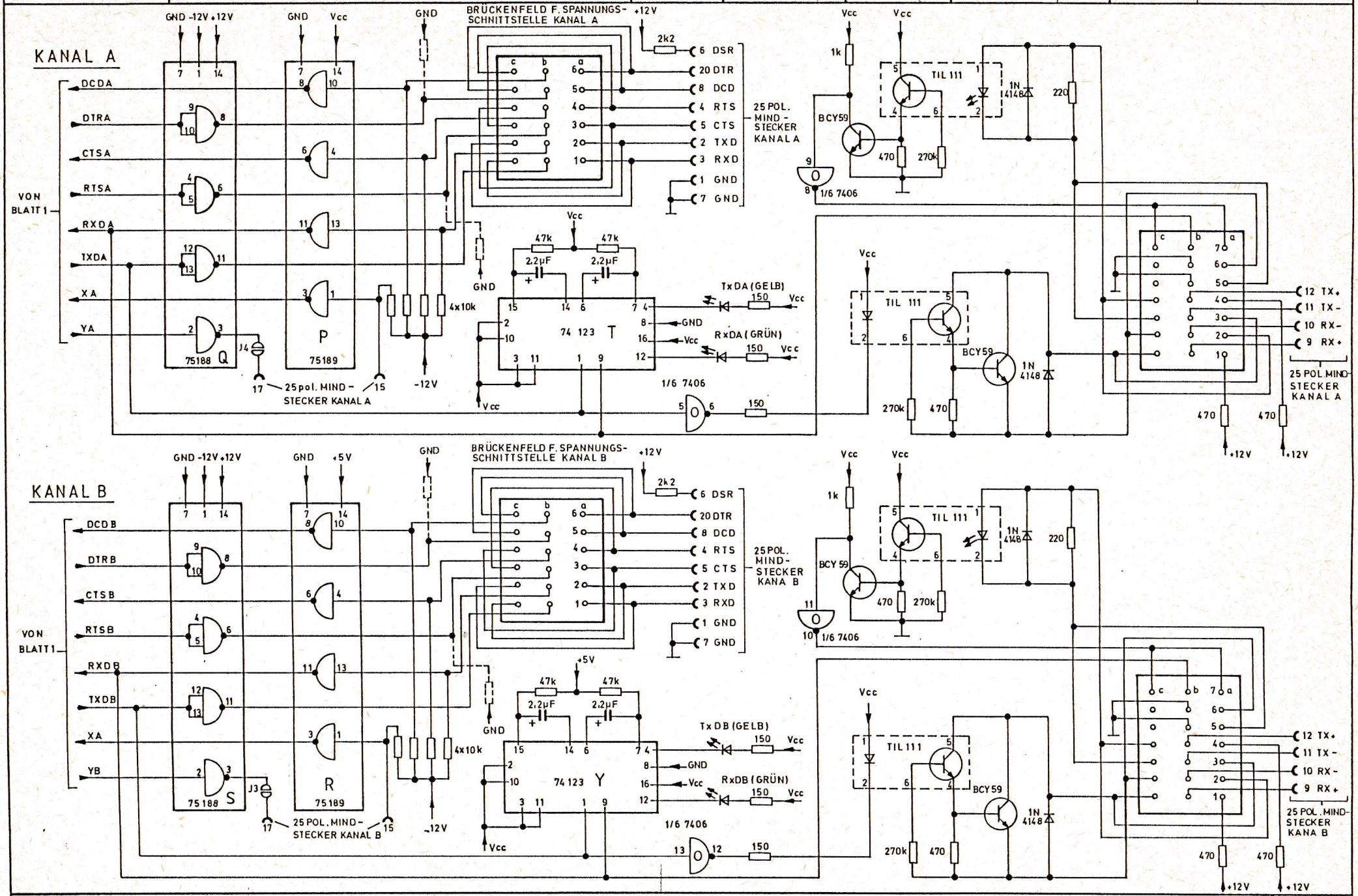

SIO - KARTE

a) geändert am 17.3.83

Seite 2

Safir-Normdruck 03 6235 77